AZDEN®

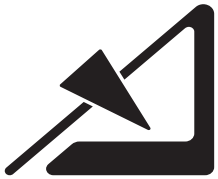

SGM-250 P

PROFESSIONAL SHOTGUN MICROPHONE

Owner's Manual
使用指南
取扱説明書

PRINTED IN JAPAN 012-34465-01

English

Safety Caution

- Do not take apart the microphone or modify it in any way. Doing so will void the warranty and could potentially cause fire or injury.
- Do not store or operate the microphone in environments of extreme temperature or near a heat source.
- Do not store or operate the microphone where it may be exposed to rain or any other source of moisture.

Product Highlights

- Newly developed electret condenser microphone element delivers the best sensitivity and lowest noise in its class
- Powered by standard 48V DC phantom power
- Custom designed acoustic tube with high precision phase canceling slots produces a flat frequency response with excellent directionality and wide dynamic range
- Switchable low-cut filter set at 160Hz for better attenuation of low frequency noise and 3dB/octave for smoother roll off
- Brass/aluminum alloy case for improved resistance to ambient RF and durability
- Gold plated, 3-pin XLR output connector for improved resistance to aging

Specifications

Freq. Resp.:	20Hz – 20kHz
Low-Cut Filter:	Selectable @160Hz, 3dB/Oct
Polar Pattern:	Super-cardioid
Sensitivity:	-38dB at 1kHz (0dB = 1V/Pa)
Dynamic Range:	115dB
Impedance:	120Ω (at 1kHz)
Max Input SPL:	132dB SPL (1kHz at 1% T.H.D.)
S/N Ratio:	77dB (1kHz at 1Pa)
Power Req.:	DC 11-50V Phantom
Output:	3-pin XLR
Dimensions:	200mm x 21mm (7.87” x 0.83”) (Length x Diameter)
Weight:	90g (3.2oz)
Accessories:	Shock mount holder, windscreen & carrying pouch

SGM-250P Frequency Response

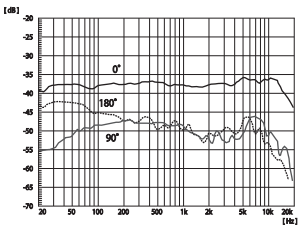

Polar Pattern

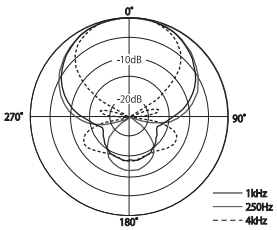

延長保証のご案内

標準のメーカー保証としましては、ご購入日より一年を提供しておりますが、ホームページにてユーザー登録をして頂ければ、メーカー保証が延長されます。

購入後30日以内の登録で10年保証

ホームページ　www.azden.co.jp

保　証　書

本書は後記の保証規定により、
無料修理を行なう事をお約束するものです。

機種名	SGM-250P	
お客様	ご住所	〒
	お名前	
保証期間		一カ年
取扱販売店	住所 店名	
お買上日		年　月　日

保証規定

1. 保証期間内に、正常な状態において万一故障した場合には無料で修理致します。

2. 次の様な場合には、保証期間内でも有償修理になります。
   ①水害、落雷、異常電圧その他天災地変による故障。
   ②お買い上げ後の輸送、落下等による事故及び損傷。
   ③本保証書のご提示がない場合。
   ④本保証書の所定事項の未記入、あるいは字句を書き換えられた場合。

3. 不当な修理及び改造をした場合は、修理をお引き受けできません。

4. 修理品の送料に関しては、本保証に含まれておりませんので予めご了承下さい。

アツデン株式会社

〒181-8533　東京都三鷹市上連雀１丁目12番17号
営業部　TEL 0422-55-5115　FAX 0422-55-0131
http//:www.azden.co.jp　e-mail:sales@azden.co.jp

The Azden SGM-250P is a professional shotgun microphone designed for broadcast, news gathering and film making applications. The SGM-250P boasts all the same features and sound quality performance as the SGM-250 model, except that the SGM-250P operates on phantom power exclusively (no battery option).

Power

Phantom power is a DC voltage supplied through a balanced microphone cable and used to power the electronics of the connected microphone. Most professional cameras, mixers and audio interfaces with microphone XLR pre amps have the ability to supply phantom power. If the equipment you use does not, you will have to utilize a separate external phantom power supply.

Most commonly, phantom power is supplied at 48V. This is the optimum voltage for the SGM-250P. It is possible that your connecting equipment supplies a different voltage. The SGM-250P is rated to work on a voltage between 11 and 50V, however, performance will degrade with lower voltages and damage to the electronics could result when using voltages in excess of this range. It is recommended that you consult the manuals of any equipment you intend to use with the microphone beforehand. Please note that the warranty does not cover damage caused by using phantom power beyond what the microphone is rated for.

Low-Cut Filter

The SGM-250P is equipped with a switchable low-cut filter. Set at 160Hz with a 3dB/octave roll off, Azden engineers specifically designed the low-cut to be noticeably more effective at reducing low frequency ambient noise (caused by rumble, wind, HVAC systems, etc.) with a smoother and more natural sounding bass attenuation. This makes the low-cut filter also great for compensating for the natural low frequency boost that occurs when using the microphone up close (proximity effect).

The low-cut filter switch has two positions

The SGM-250P comes with a custom shock-mount and foam windscreen.

— Flat position (low-cut filter off)
⁄— Low-cut filter on
* Do not operate the low-cut switch while recording as doing so may cause noise.

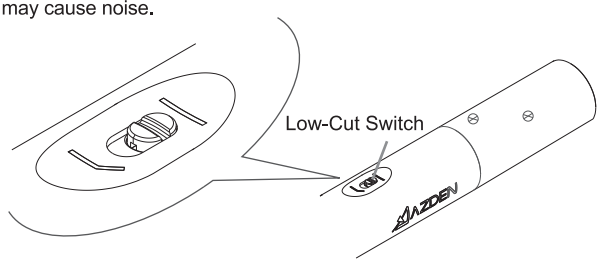

Shock absorbing
camera-mount mic clip (SMH-2)

High quality foam windscreen (WS-250)

XLR output pin assignments:

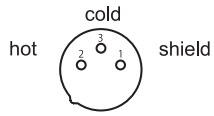

REGISTER FOR YOUR 10 YEAR WARRANTY

Congratulations on your purchase of the Azden SGM-250P Professional Shotgun Microphone.

All Azden products come with a two (2) year limited warranty. The warranty for the SGM-250P may be extended to ten (10) years.

To obtain your 10 year warranty, please register your microphone online at www.azden.com/warranty* within 90 days from the date of purchase.

*Azden's 10 year warranty is not available in all countries and not all Azden products are eligible. See www.azden.com for details.

Azden Two Year Limited Warranty

Azden Corporation warrants, to the first purchaser, that the Azden brand product purchased is free from defects in material and workmanship. Azden's sole obligation under this warranty shall be to provide, without charge, repair or replacement (at Azden's sole discretion), within two years from the date of purchase. A dated receipt is required to establish the date of purchase and no registration is necessary to receive warranty service under this two year limited warranty. The cost to ship a failed product to and from Azden or to its dealer shall not be covered by this warranty.

This warranty is the sole and exclusive express warranty given with respect to the product and all other warranties, expressed or implied, are herby excluded. Neither Azden, nor the dealer who sells this product, is responsible for indirect, incidental or consequential damages.

This warranty does not extend to any defect, malfunction or failure caused by misuse, abuse, accident, act of God, faulty hookup, unauthorized modification, connecting this product to equipment for which this product is not intended or defective associated equipment.

Customers in the Asian and Oceania markets contact:
Azden Corp., 1-12-17 Kamirenjaku Mitaka-shi, Tokyo, 181-8533 Japan
Tel : +81-422-55-5115(Japan) . Fax : +81-422-55-0131(Japan)
www.azden.com
email : sales@azden.com

Customers in the North/South America and Europian markets contact:
Azden Corp., 200 Valley Road, Suite 101, Mt.Arlington, NJ07856
Tel : +1-973-810-3070 . Fax : +1-973-810-3076
www.azden.com
email : sales@azden.com

周波数特性

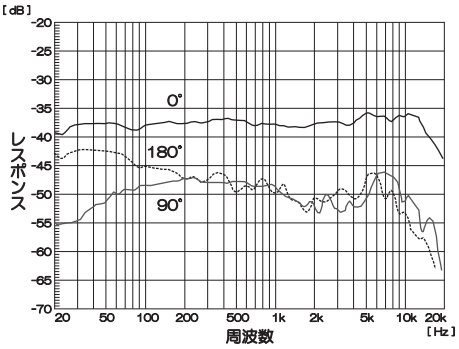

指向特性

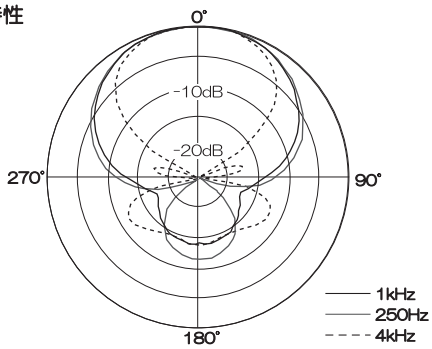

◆ローカットスイッチ

—— ： フラットポジション。
⌐— ： ローカットポジション。音声を録る時に使用すると明瞭度が上がります。

＊収音中にスイッチを切り替えるとノイズが入る場合がありますので、使用中はスイッチを切り替えないで下さい。

◆マイク出力コネクター

バランスタイプの3ピンXLR コネクターを装着しています。

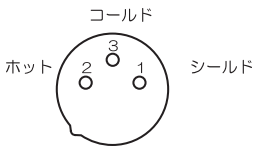

◆ショックマウントマイクホルダー

マイクをショックマウントマイクホルダーの上からはめ込み、ビデオカメラのシューにしっかり取り付けてご使用下さい。

◆風防（ウインドスクリーン）

屋外使用時に風の影響で風切音を拾ってしまう時使用します。

ショックマウント
マイクホルダー(SMH-3)

SGM-250/SGM-250P兼用風防
（高密度ウインドスクリーン）

日本語

安全上のご注意　必ずお守り下さい

お使いになる方や他の方への危害、財産への損害を未然に防止するために、必ずお守り頂くことを、次のように説明しています。

■表示内容を無視して誤った使い方をした時に生じる危害や損害の程度を、次の表示で区分し、説明しています。

⚠ 警告	この表示の欄は「死亡または重傷を負う可能性が想定される」内容です。
⚠ 注意	この表示の欄は「傷害を負う可能性または物的傷害のみが発生する可能性が想定される」内容です。

■お守り頂く内容の種類を、次の絵表示で区分し、説明しています。
（下記は、絵表示の一例です 。）

⃠	この様な絵表示は、してはいけない「禁止」内容です。

⚠ 警告

⃠	分解・改造しない。 ・機器が故障したり金属物が入ると、火傷や火災の原因になります。 この製品を幼児、子供の手の届く範囲には放置しないで下さい。

⚠ 注意

⃠	異常に温度が高くなる所には置かない。 ・機器表面や部品が劣化するほか火災の原因になります。 ・ストーブなど暖房器具の近くに置かないで下さい。
⃠	雨や水滴などがかかる場所に放置、保管しない。 ・機器表面や部品が劣化するほか故障の原因になることがあります。 ・水や異物が入ると火災や感電の原因になります。

◆主な特長

SGM-250Pは新開発のマイクユニットを搭載し、プロオーディオ及びプロビデオ用に設計しております。鋭い指向性と自然でクオリティの高い収音を実現し、小型・軽量で機動性の高いファンタム電源専用モデルです。

◇新開発のマイクユニットを搭載し、卓越した正面感度特性とローノイズを実現。
◇特殊音響管によりフラットな周波数特性と鋭い指向性、安定した位相感、広いダイナミックレンジを実現し、フィールド収録や中距離収音に最適。
◇風雑音や空調、振動音などの低周波雑音を効果的に減少するローカットフィルターを内蔵。
◇堅牢なアルミ製の本体は過酷な現場でも安定した性能を保持。
◇RF対策を万全に施し、様々な現場での環境ノイズによるトラブルを対処。
◇3ピンXLR出力端子には経年変化に対して信頼性の高い金めっき端子を採用。

◆仕様

型式	バックエレクトレット コンデンサー型
周波数特性	20-20,000Hz
ローカット	160Hz/3dB Octave
指向特性 / 感度	超指向性 -38dB at 1kHz(0dB=1V/Pa)
ダイナミックレンジ	115dB
インピーダンス	120Ω (at 1kHz)
最大入力音圧レベル	132dB SPL.(1kHz at 1% T.H.D)
S/N 比	77dB (1kHz at 1Pa)
電源	ファンタム DC 11～50V
質量	90g
寸法	φ21mm×200mm
コネクター	3ピン XLR
付属品	ショックマウントホルダー、風防、ポーチ

（改良などの為、予告なく変更することがあります。）

中国语

安全面的注意事项　请您务必遵守

为了防止给您和他人造成人身危害及财产损失，在本使用说明书上标有务请遵守的注意事项。

■如果忽视该提示警号而进行错误的操作，可能带来危害或损害用图形来区分并说明。

⚠ 警告	如果忽视该提示警号而进行了错误的操作，可能会造成人身伤亡事故。
⚠ 注意	如果忽视该提示警号而进行了错误的操作，可能会造成人身伤害或财产损失。

■遵守内容的种类用图形来区分并说明。
（下面是图形符号的举例说明）。

⃠	此图形符号表示禁止的内容。

⚠ 警告

⃠	不分解或改造 ・机器故障或者掉进金属物会引起火灾或烫伤。 此产品不要放置在幼儿或者小孩的接触范围内。

⚠ 注意

⃠	不要放在温度异常变高的地方 ・会引起机器表面和部品的老化或火灾。 ・不要靠近暖炉等暖房器具。
⃠	不要放置保管在接触雨水或水滴的地方 ・引起机器表面或部品的老化以及故障。 ・水滴或异物进入会引起火灾或触电。

◆主要特征

SGM-250P 搭载了新开发的驻极式电容。卓越的声音采集性能带来出色平滑的自然原声重现效果。幻象供电专用，SGM-250P是这一系列的高端产品。

◇新开发的背极式驻极体电容搭载，卓越的超强灵敏度，实现了低噪音。
◇使用了特殊音响管，具有适合数字录音的稳定的频率和相位感，动态范 围内宽广的收音效果。
◇内置低切虑波器，减低因风或空调或振动等产生的噪音。
◇通过追求高音质的设计，加强实体的强度，高精度切削加工，表面处理，在恶劣的环境条件下也能保持长时间的稳定功能。
◇无线电波的 RF 对策和各种现场环境中噪音的纠纷解决。
◇XLR3 针输出接口对时间的变化采用可靠性高的镀金接口。

◆技术参数

话筒类型	背极式驻极体电容话筒
频率响应	20-20,000Hz
低切功能	160Hz,3dB/0ct
指向性	超指向性
灵敏度	-38dB at 1kHz(0dB=1V/Pa)
动态范围	115dB
阻抗	120Ω (at 1kHz)
最大输入声压级	132dB SPL.(1kHz at 1% T.H.D)
信噪比	77dB (1kHz at 1Pa)
供电	幻象电源DC11～50V
重量	90g
尺寸	φ21mm×200mm
接口	3针XLR
标准配件	话筒支架，防风罩，话筒便携包

（由于需要不断完善参数数据，其修改将不预先通告）

频响

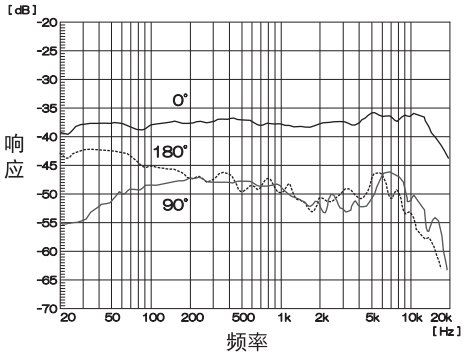

指向性

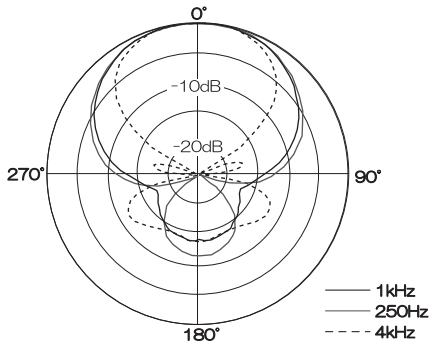

◆低切开关

—— : 标准设置

⌐— : 低切功能设置。有效减少风杂音,采集的声音更加清晰。

＊ 声音采集当中,请不要切换开关,可能产生噪音。

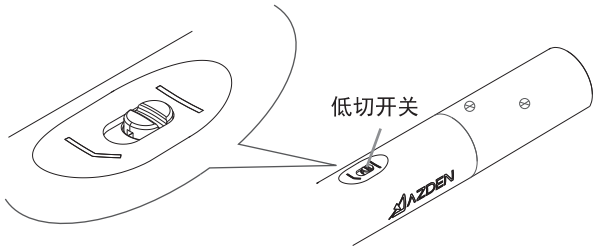

◆麦克风输出接口

内置3针平衡式XLR接口

◆话筒支架

请把话筒从话筒支架的上部嵌入，牢固的把热鞋安装到摄像机上使用。

◆防风罩

户外使用时,能够减少风噪声或呼吸噪声

话筒支架(SMH-3)

SGM-250/SGM-250P用防风
(高密度防风罩)

延长质保说明

标准厂家保修为自购买日起2年。在线注册可延长至10年质保。

请在购买后30日之内注册10年质保
注册网站:www.azden.co.jp/chinese/

保证规定

1 对保证期间正常的使用当中出现的故障，负责免费修理。
2 下面几种情况下，保证期间内也属于有料修理。
　①水害，落雷，异常电压或其它天灾地变而引起的故障。
　②购买后的运输，落下等引起的事故以及损伤。
　③不能提示本保证书的情况。
　④没有计入本保证书的所定事项，或者更改保证书内容时。
3 不正确的修理以及改装的情况，不受理维修。
4 关于修理品的运费，本保证内容不包含，敬请谅解。

环保使用期限

本标志中的年数，是根据2006年2月28日公布的「电子信息产品污染控制管理办法」和SJ/T　11364－2006「电子信息产品污染控制标识要求」，适用于在中华人民共和国（除台湾、香港和澳门外）生产或进口的电子信息产品的「环保使用期限」。
在遵守使用说明书中记载的有关本产品安全和使用上的注意事项、且没有其他法律、规定的免责事由的情况下，在从生产日开始的上述年限内，产品中的有毒、有害物质或元素不会发生外泄或突变，使用该产品不会对环境造成严重污染或对使用者人身、财产造成严重损害。「环保使用期限」不是安全使用期限。尤其不同于基于电气性能安全、电磁安全等因素而被限定的使用期限。产品在适当地使用后予以废弃时，希望依照有关电子信息产品的回收 ・ 再利用的法律 ・ 规定进行处理。
注)：该年限为「环保使用期限」，不是产品的质量保证期限。
电池等附属品和产品一同包装的，产品和附属品的环保使用期限可能不同。

产品中有毒有害物质或元素的名称及含量

部件名称	有毒有害物质或元素					
	铅 (Pb)	汞 (Hg)	镉 (Cd)	六价铬 (Cr (VI))	多溴联苯 (PBB)	多溴二苯醚 (PBDE)
印刷电路板	×	○	○	○	○	○
印刷电路板以外的电子部件	×	○	○	○	○	○
机械部件	×	○	○	○	○	○

○:表示该有毒有害物质在该部件所有均质材料中的含量均在GB/T26572 标准规定的限量要求以下。
×:表示该有毒有害物质至少在该部件的某一均质材料中的含量超出GB/T26572标准规定的限量要求

关于维修以及技术咨询,请联系代理商或销售商

阿兹丹株式会社

http://www.azden.co.jp e-mail:sales@azden.co.jp
〒181-8533　东京都三鹰市上连雀1丁目12番17号
营业部　TEL　+81-422-55-5115　FAX　+81-422-55-0131